SERIE - SERIES

KAPPA

812900	KAPPA 40 1C	809900	KAPPA 50 1C
812700	KAPPA 40 TS 1C	809700	KAPPA 50 TS 1C
811600	KAPPA 40 VA	808600	KAPPA 50 VA
812600	KAPPA 40 TS FVA	809600	KAPPA 50 TS FVA

UDOR®

KAPPA 40 1C

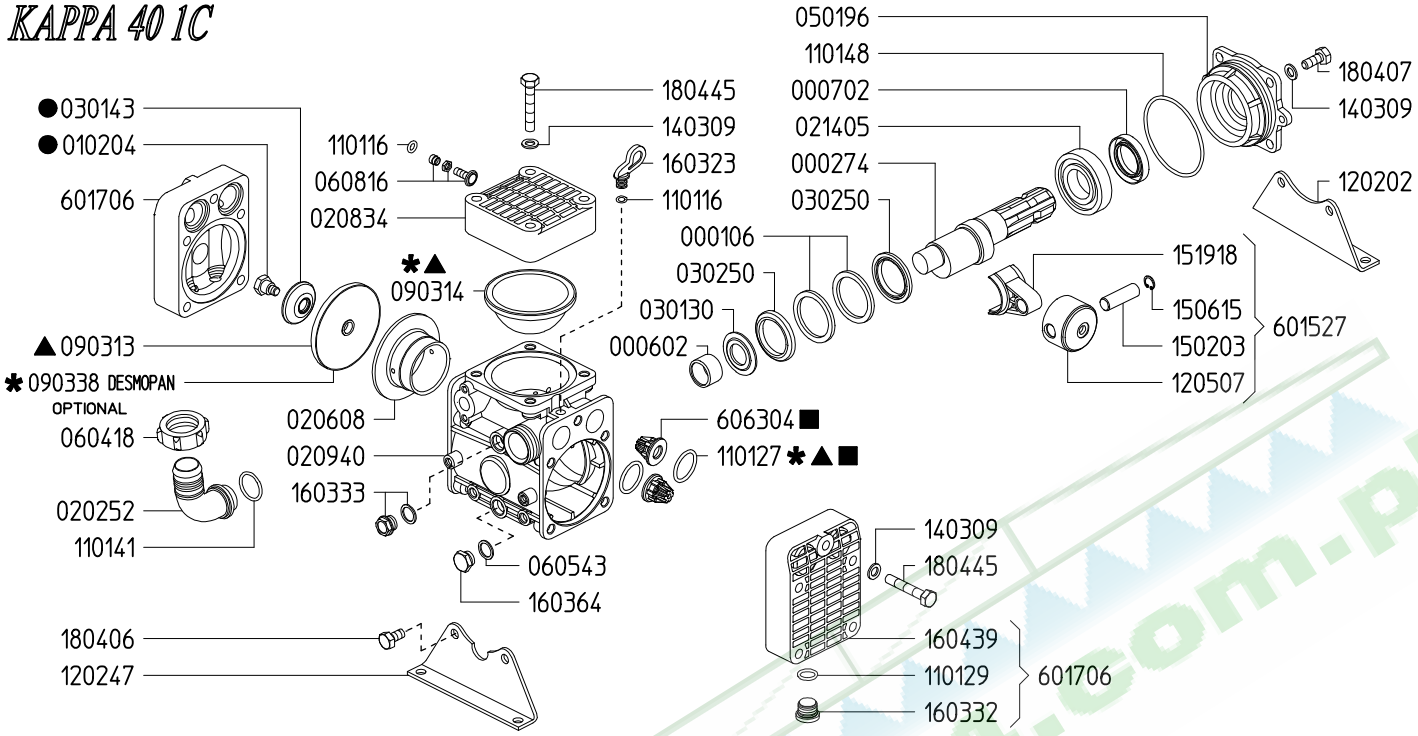

KAPPA 40 TS FVA

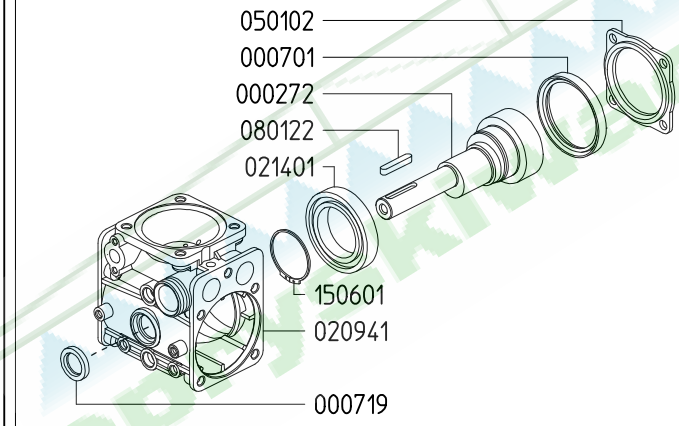

Variante versione TS FVA rispetto alla 1C
Variables of version TS FVA compared to 1C

KAPPA 40 VA

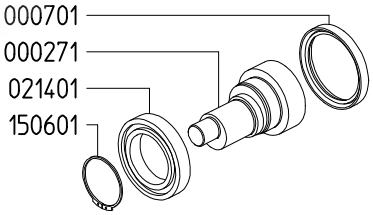

Variante versione VA rispetto alla 1C
Variables of version VA compared to 1C

KAPPA 50

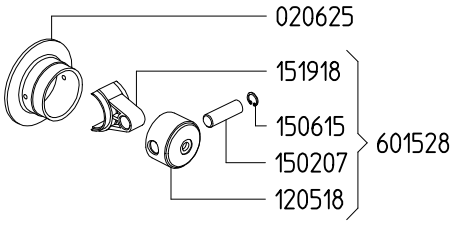

Variante versione KAPPA 50 rispetto alla KAPPA 40
Variables of version KAPPA 50 compared to KAPPA 40

KAPPA 40 TS 1C

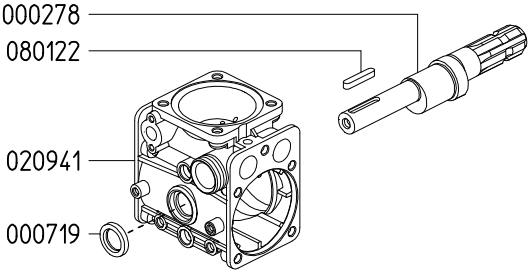

Variante versione TS 1C rispetto alla 1C
Variables of version TS 1C compared to 1C

KIT 633		KIT 540		KIT 541		KIT 612	
870002		606241		606242		6062B4	
✱		▲		■		●	
CODICE *CODE*	Q.TA' *Q.TY*	CODICE *CODE*	Q.TA' *Q.TY*	CODICE *CODE*	Q.TA' *Q.TY*	CODICE *CODE*	Q.TA' *Q.TY*
090314	1	090313	2	110127	4	010204	2
090338	2	090314	1	606304	4	030143	2
110127	4	110127	4				

opryskiwacze24.com.pl