ANNOVIREVERBERI

AR 1064

(1828604 C/SP) (1828606 C/F) (1828608 C/C)

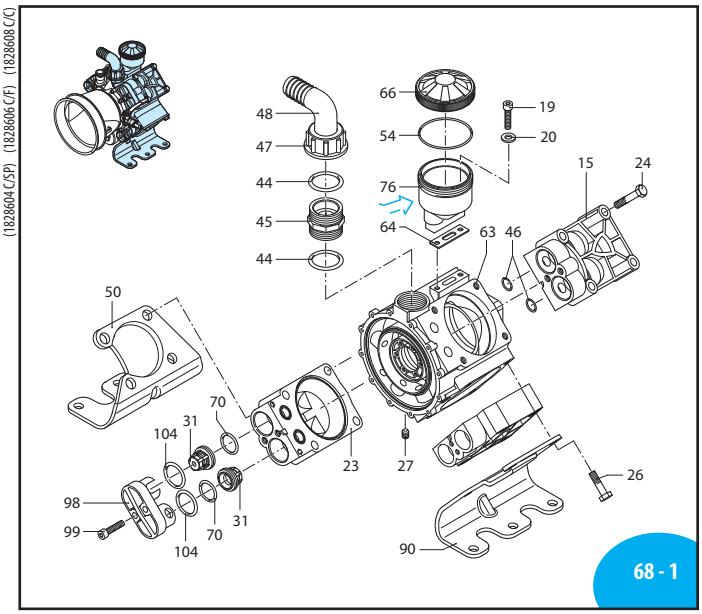

UN000303-NF

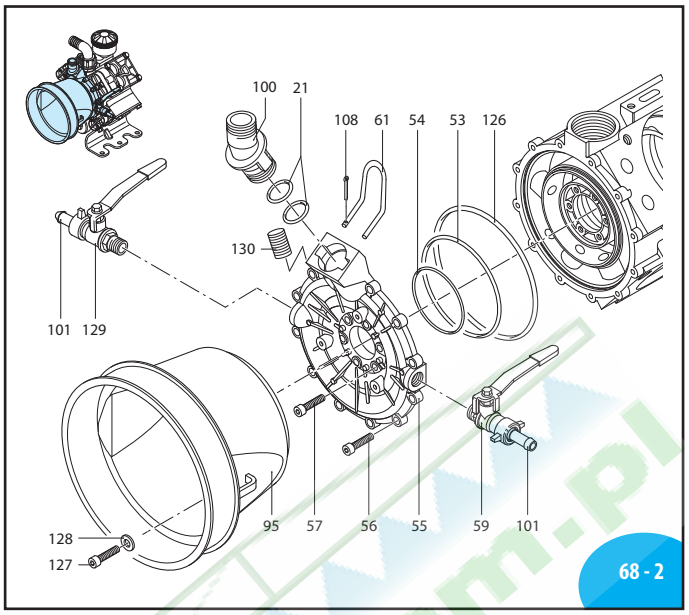

SL000329-EU

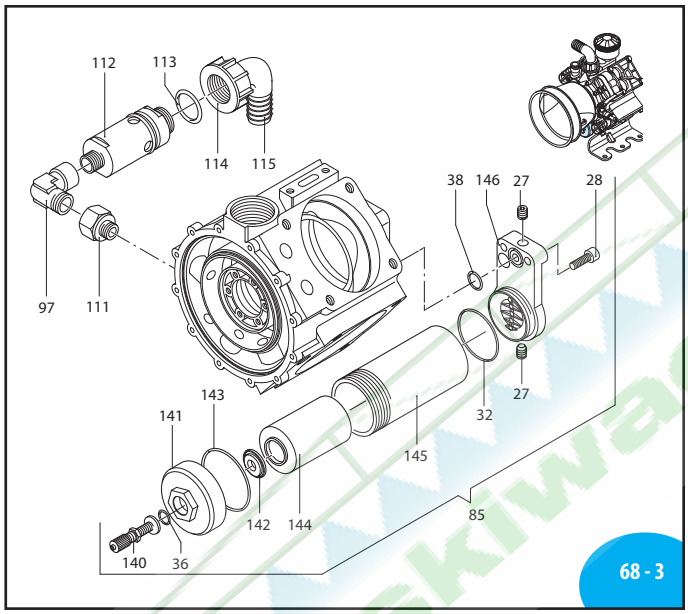

UN000305-NF

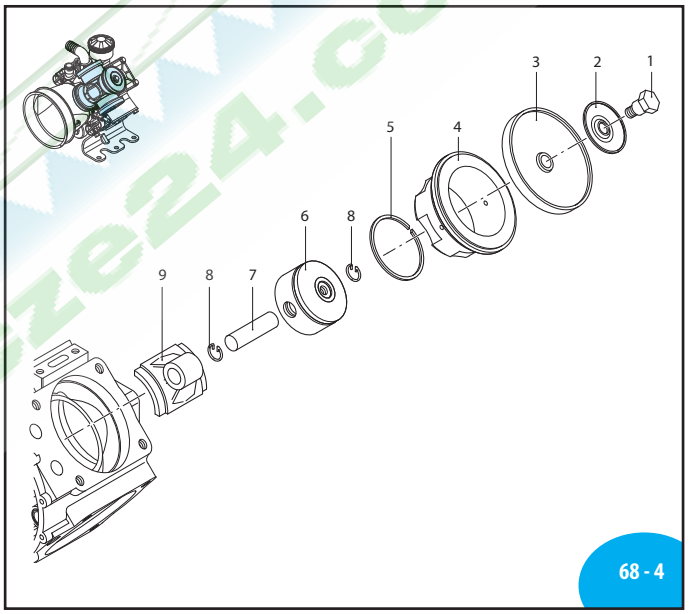

UN000306-NF

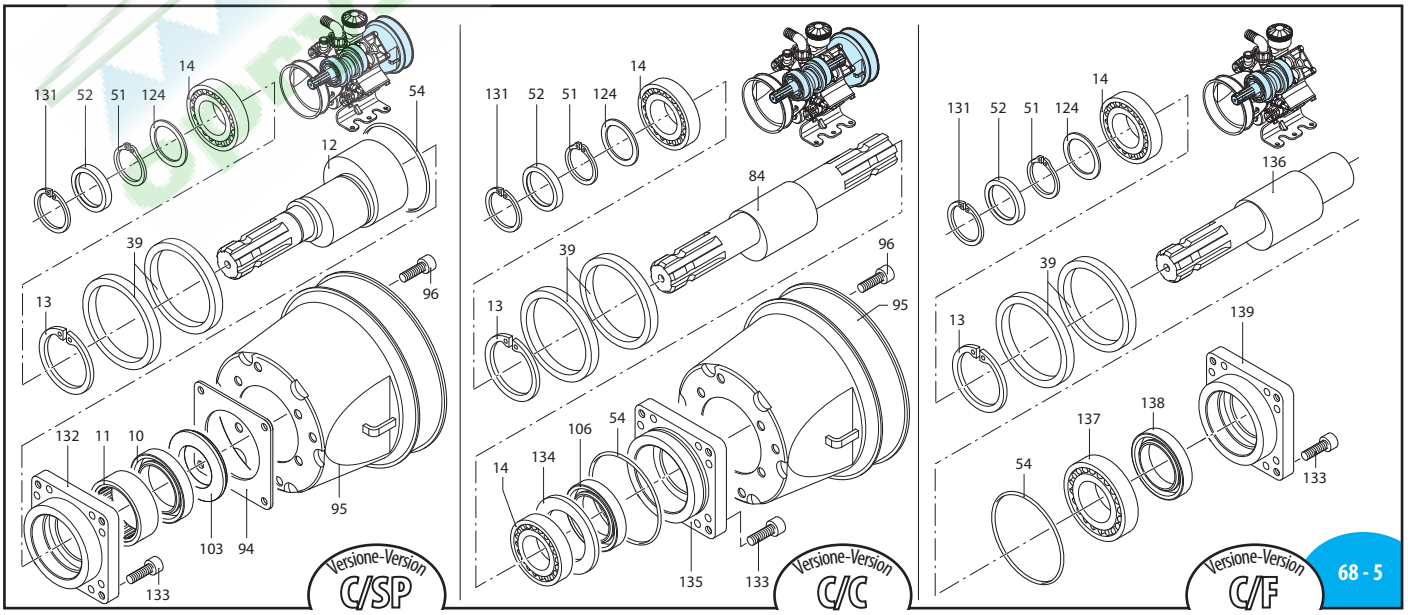

UN000307-LE

MI 91411

2015 Annovi Reverberi Spa

AR 1064

	C/C		C/SP		C/F 1"3/8	
	NBR	BLUEFLEX	NBR	BLUEFLEX	NBR	BLUEFLEX
AR 1064 AP	**731**	**32115**	**730**	**32116**	**732**	**32117**

Pos	Cod.	Descrizione		Description	Q.ty	Note
1	580361	Perno		Hub pin	4	O C_{30}
2	1040180	Piastra		Plate	4	
3	1040081	Membrana		Diaphragm	4	NBR
	1040080	Membrana		Diaphragm	4	Desmopan
4	1500080	Camicia		Sleeve	4	
5	650190	Segmento		Piston ring	4	
6	1040120	Pistone	Ø 63	Piston	4	
7	1040070	Spina		Pin	4	
8	1040270	Anello	seeger Øi 15	Ring	8	
9	1800050	Biella		Connecting-rod	4	
10	1400150	Anello	tenuta	Ring	1	
11	650200	Cuscinetto		Bearing	1	
12	1800200	Albero	C/SP m-34	Shaft	1	▶
13	161050	Anello	seeger Øi 72	Ring	1	
14	1800170	Cuscinetto		Bearing	2	
15	1040551	Testa	dx	Head	2	
19	680350	Vite	TCEI M8x35	Screw	2	C_{10}
20	380241	Rondella		Washer	2	
21	390180	Guarnizione OR	Ø 18,72x2,62	O-ring	2	▶
23	1040552	Testa	sx	Head	2	
24	1480040	Vite	TE M12x60	Screw	8	C_{50}
26	750060	Vite	TE M12x65	Screw	8	⊕ C_{50}
27	1040470	Vite	M10x8	Screw	3	Inox ⊕ C_{20}
28	320360	Vite	TCEI M8x22	Screw	2	C_{20}
31	1409050	Valvola		Valve	8	
32	540360	Guarnizione OR	Ø 44,12x2,62	O-ring	1	▶
36	650542	Guarnizione		Gasket	1	
38	640070	Guarnizione OR	Ø 13,95x2,62	O-ring	1	▶
39	1040340	Anello	biella	Ring	2	
44	250310	Guarnizione OR	Ø 36,14x2,62	O-ring	2	▶
45	540530	Raccordo	1"1/4 G - 1"3/4 G M-M	Fitting	1	
46	960160	Guarnizione OR	Ø 17,86x2,62	O-ring	8	(a) ▶
	770571	Guarnizione OR	Ø 18,77x1,78	O-ring	8	(b) Viton ▶
47	540540	Girello	1" 3/4 G	Ring nut	1	
48	540550	Curva	Ø 40	Elbow	1	
50	1820080	Piede		Foot	1	Vedi / See ●
51	1040570	Anello	seeger Øe 35	Ring	1	
52	1040050	Anello	tenuta	Ring	1	
53	1800161	Guarnizione OR	Ø 113,97x2,62	O-ring	1	Viton ▶
54	1040060	Guarnizione OR	Ø 72,69x2,62	O-ring	3	▶
55	1800150	Condotto	asp./mandata	Line	1	
56	1040370	Vite	TCEI M6x22	Screw	12	C_{10}
57	780060	Vite	TCEI M6x25	Screw	6	C_{10}
59	130491	Rubinetto	3/8" G - 1/2" G M-M DX	Cock	1	⊕ C_{20}
61	1040690	Forcella		Fork	1	
63	1820040	Corpo pompa		Pump body	1	
64	750040	Guarnizione		Gasket	1	
66	1800060	Tappo	nero	Plug	1	
70	620030	Guarnizione OR	Ø 25,80x3,53	O-ring	8	▶

Pos	Cod.	Descrizione		Description	Q.ty	Note
76	750030	Serbatoio		Tank	1	
84	1800180	Albero	C/C m-W	Shaft	1	
85	1538	Camera aria		Air chamber	1	
90	1820070	Piede		Foot	1	Vedi / See ●
94	1400140	Flangia		Flange	1	
95	1500350	Protezione cardano		Cardan protection	2	ø 199 mm
	1500470	Protezione cardano		Cardan protection	2	ø 239 mm
96	820670	Vite	TCEI M10x16	Screw	4	C_{10}
97	881560	Raccordo	1/2" G M-F	Fitting	1	▪
98	1300190	Tappo		Plug	4	
99	620610	Vite	TCEI M8x30	Screw	8	C_{20}
100	1040760	Raccordo	3/4" G M	Fitting	1	
101	110131	Girello	1/2"	Ring nut	2	
103	1400110	Centraggio		Ring	1	
104	540361	Guarnizione OR	Ø 33,14x2,62	O-ring	8	▶
106	160740	Anello	tenuta	Ring	1	
108	1040950	Copiglia		Split pin	1	
111	881461	Manicotto	3/8" G - 1/2" G	Threaded adapter	1	▪ C_{20}
112	1609002	Valvola di sicurezza		Safety valve	1	■ C_{20}
113	880831	Guarnizione OR	Ø 15,54x2,62	O-ring	1	Viton ▶
114	550450	Girello	3/4" G	Ring nut	1	
115	550460	Curva	Ø 18	Elbow	1	
124	1040850	Distanziale		Spacer	1	
126	1400120	Guarnizione OR	Ø 145,72x2,62	O-ring	1	▶
127	1343510	Vite	TCEI M6x14	Screw	3	
128	881710	Rondella		Washer	3	
129	130492	Rubinetto	3/8" G - 1/2" G M-M SX	Cock	1	⊕ C_{20}
130	1800240	Vite		Screw	1	⊕ C_{20}
131	1460490	Anello	seeger Øi 47	Ring	1	
132	1800210	Flangia		Flange	1	
133	180030	Vite	TCEI M8x20	Screw	8	⊕ C_{20}
134	1800230	Distanziale		Spacer	1	
135	1800220	Flangia		Flange	1	
136	1800190	Albero	C/F m-Q	Shaft	1	
137	230310	Cuscinetto		Bearing	1	
138	200150	Anello	tenuta	Ring	1	
139	1800120	Flangia		Flange	1	
140	1800350	Valvola di gonfiaggio		Air valve	1	
141	1800270	Coperchio		Cover	1	C_{20}
142	1800311	Disco		Plate	1	
143	650560	Guarnizione OR	Ø 56,82x2,62	O-ring	1	▶
144	1800300	Membrana	camera aria	Diaphragm	1	
145	1800280	Tubo		Pipe	1	
146	1800320	Raccordo		Fitting	1	

● Da matricola N° 000501 - From serial number N° 000501
(a) Da matricola N° 1822013001 - From serial number N° 1822013001
(b) Fino a matricola N° 1821913999 - Up to serial number N° 1821913999

sp_ar1064.pdf

(C.I. G012.11.12) (email G009.03.15)

Alta pressione
High pressure

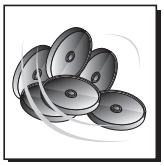

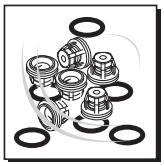

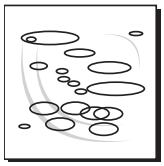

KIT 1953
Membrane gomma
Buna diaphragms

Pos.	Q.ty
3	4

KIT 1964
Valvole
Valves

Pos.	Q.ty
31	8
70	8

KIT 43022 (a) / KIT 2378 (b)
OR
O-Rings

Pos.	Q.ty	Pos.	Q.ty
21	2	126	1
32	1	143	1
38	1		
44	2		
46	8		
53	1		
54	3		
70	8		
104	8		
113	1		

KIT 43023 (a) / KIT 2379 (b)
Pronto intervento
Maintenance repair

Pos.	Q.ty	Pos.	Q.ty	Pos.	Q.ty
1	4	47	1	106	1
3	4	48	1	108	1
10	1	52	1	126	1
21	2	53	1	138	1
31	8	54	3	144	1
32	1	61	1		
36	1	66	1		
38	1	70	8		
44	2	76	1		
46	8	104	8		

Olio utilizzato
Suggested oil

Tipo - Type	Kg
SAE 30	0,8

Posizionamento targa di identificazione
Positioning data plate